tecnolite
LA LUZ ES TUYA

FICHA TECNICA

60TL4002MVD

GOMEISA II

CARACTERÍSTICA	
Modelo (s)	60TL4002MVD
Aplicación	sobreponer en muro
Material de la carcasa	Acero /cristal
Terminado	Dorado
Índice de protección [IP]	20
Tipo de base	G9



PARÁMETROS ELÉCTRICOS	
Tensión nominal [V~]	100 V~ - 240 V~
Consumo de potencia [W]	6 W
Consumo de corriente [A]	0.06 A - 0.03 A
Temperatura de operación	-20 / 40° C

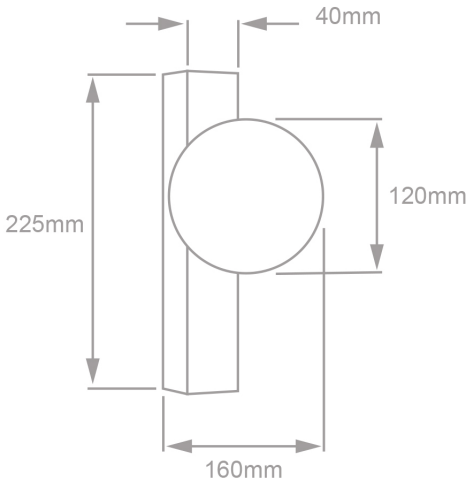

BENEFICIOS	
Horas de vida [h]	15 000 h
Atenuable	NO
Garantía	1 año

Observaciones

1 AÑO DE GARANTÍA

Lada sin costo 01 800 777 LITE

NOM

Iluminación Especializada de Occidente S.A. de C.V

Av. Dr. Angel Leaño No.401, Nave 2 B, Fracc. Los Robles C.P. 45134 Zapopan Jal. México